平成31年度　京都総合福祉協会　組織図
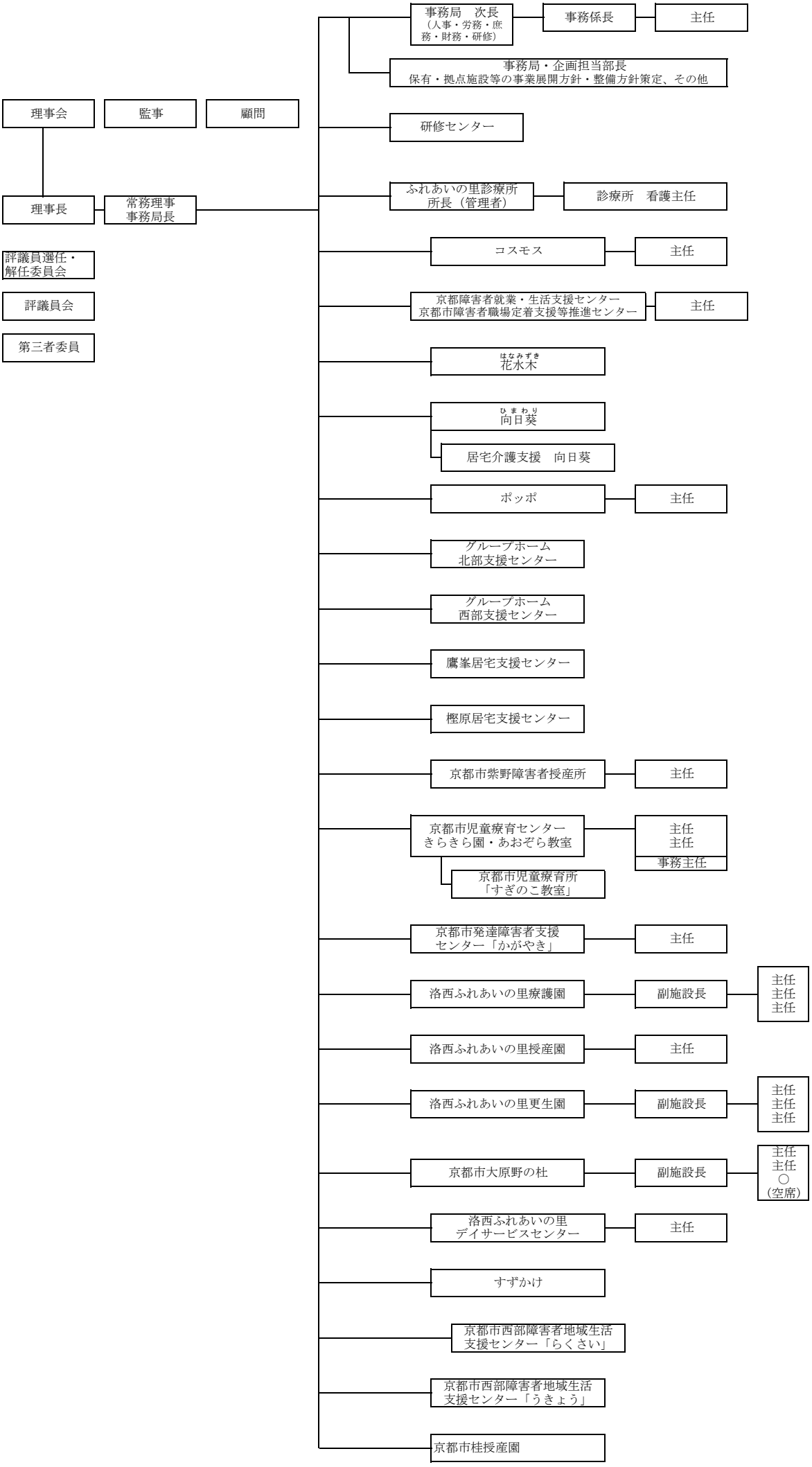
平成31年４月１日